NV100クリッパー（R1．6～R6．3）

◆取付適合情報
◆車両側車速・パーキング・リバース信号接続情報

◆取付適合情報

年式	型式	タイプ	取付位置	フローティング AVN－HS02F AVN－HS01F DAV－DS01F						車両コネクタ
				取付可否	取付キット	変換コード	スライドベース位置		ディスプレイ位置	
							前後	左右	上下	
R1．6 ～ R6．3 注1，2，7	DR17V	スピーカ内蔵 1DINラジオ 装備タイプ	上段	◎3，4	日産純正部品 注5	2207 注6	奥 注8，9	真ん中 注8，9	上端 注8，9，10	NI－05
			下段							
		2DIN 異形オーディオ 装備タイプ	上段	◎3	日産純正部品 注5	2207 注6				NI－05
			下段							

注記
1. 令和1年12月時点のエブリイの調査結果を基に作成した情報です。調査日以降に発売された車両に関する情報は含まれませんので、ご注意ください。
2. メーカーオプションのナビ、オーディオ装備車は未調査です。
3. 本体を取付ける際は、下記のブラケット取付けネジ穴位置を参照してください。
4. スピーカ内蔵型1DINラジオ装備タイプに取付ける際は、スピーカの取付けが必要です。
5. ディーラー等で下記に記載した純正部品を購入して取付けてください。
・オーディオ交換ガーニッシュ（純正品番：68251－4A00A）が必要です。
6. 株式会社エーモン製 オーディオハーネス 製品コード 2207が使用可能です。
7. アイドリングストップ搭載車の場合、車両のご使用状況やバッテリーの状態などにより、エンジン再始動時に本体が再起動する場合があります。
8. 記載しているスライドベースおよびディスプレイ位置は目安のため、ハザードスイッチ等の操作および運転操作に支障が無く、車両側と干渉しない範囲で必要に応じ調整してください。
なお、ディスプレイの上下位置によってはディスプレイを前後方向へに倒した際に、ディスプレイが車両側と干渉しますので、傷付きまたは破損の無きよう、お取り扱いにご注意ください。
また、ディスプレイが車両側と干渉しますので、ディスプレイの左右方向角度調整はできません。
9. 車両への取付状態によっては、ディスプレイの可動範囲に制約が発生する場合があります。
10. 車両への取付状態によっては、ディスプレイがハザードスイッチ、エアコン吹き出し口等に被る場合があります。
ディスプレイがハザードスイッチ操作の障害にならないように上下位置を調整してください。

●ブラケット取付けネジ穴位置

●印：ブラケット取付けネジ穴位置
図はR側です。L側も同様に取付けてください。

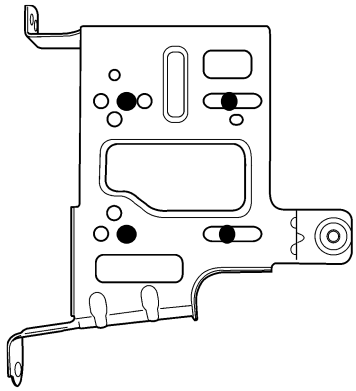

◆車両側車速・パーキング・リバース信号の接続

位置：純正デッキ取付位置奥

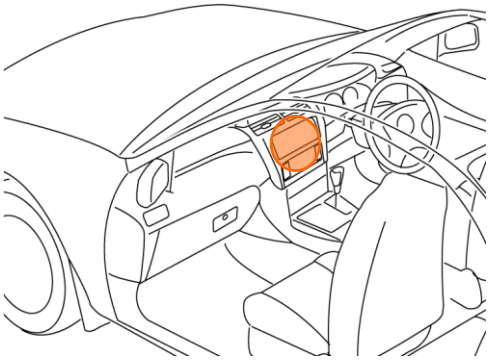

オプションコネクタ5P（白）

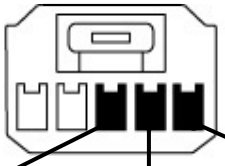

配線側から見た図

車速信号（薄茶）　リバース信号（桃）　パーキングブレーキ信号（若草）

・車両の（線色）は変更される場合がありますので参考情報としてください。

©2023-2024 DENSO SOLUTION CORPORATION.